Open, Close, Live

MADE IN ITALY

AGB

Šarke za drvena vrata

Compact, šarka za nefalcovana vrata

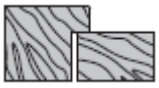

OPIS – Podesiva šarka za unutrašnja nefalcovana vrata, minimalne širine 600 mm i debljine krila od 35 mm i više.

NOSIVOST – Maksimalna nosivost 65 kg.

PODEŠAVANJE I MONTAŽA – Vertikalno i horizontalno podešavanje se vrši pomoću imbus ključa 4 mm, okretanjem vijka na telu gornje i donje šarke. Vijak je ekscentričnog oblika čime pomera krilo u željeni položaj. Po završetku podešavanja, potrebno je fiksirati vijak na gornjoj šarki sa imbus ključem 5,0 mm.

ZAVRŠNA OBRADA – 16 – nikl mat

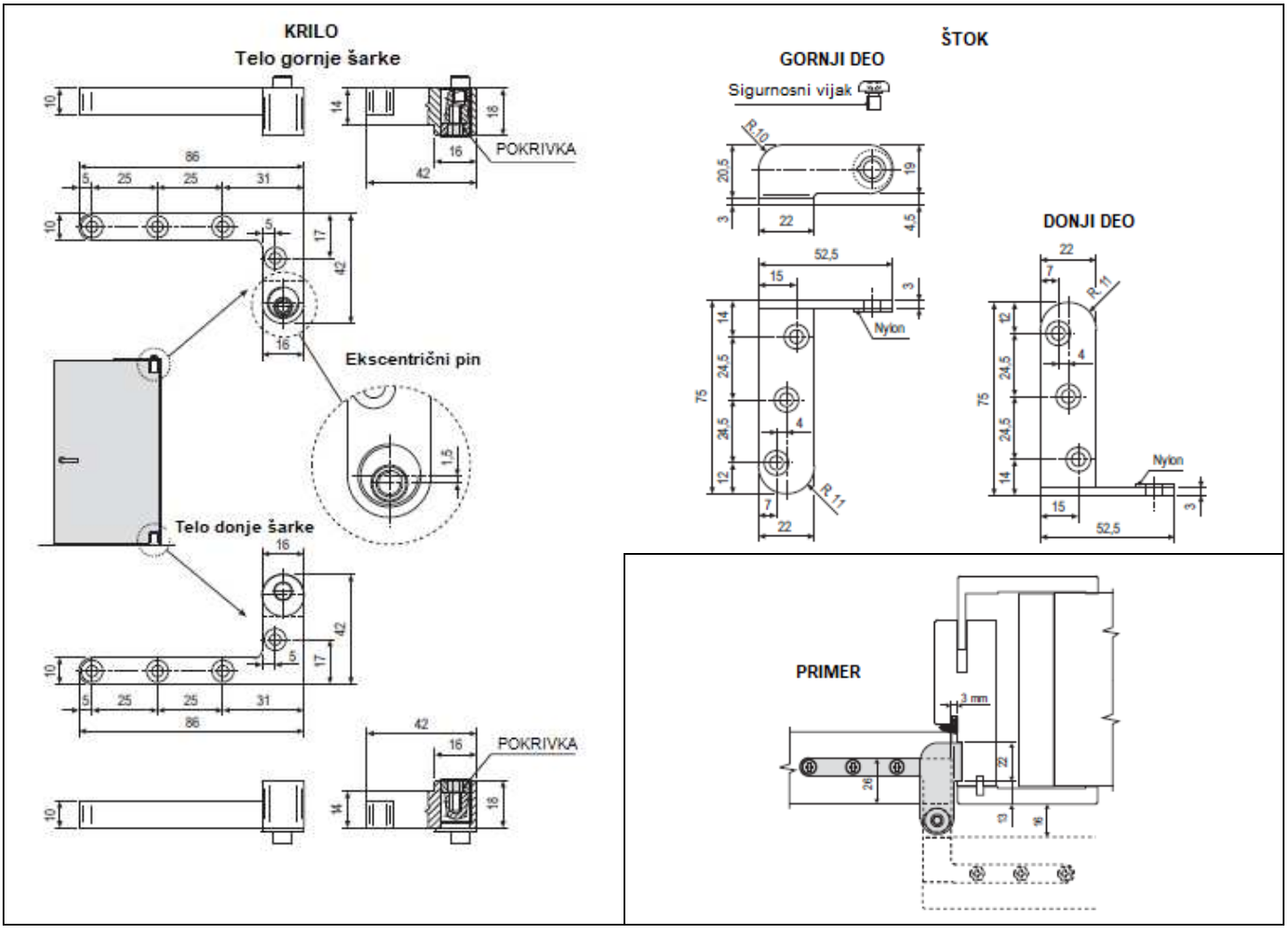

ITAL CENTAR Industrijska zona "Volarsko polje", Panonska bb, 22300 Stara Pazova, Srbija
Tel/fax:+381 22 215-0608, 215-0609, 215-0610, 215-0611, e-mail:office@italcentar.co.rs, www.italcentar.co.rs